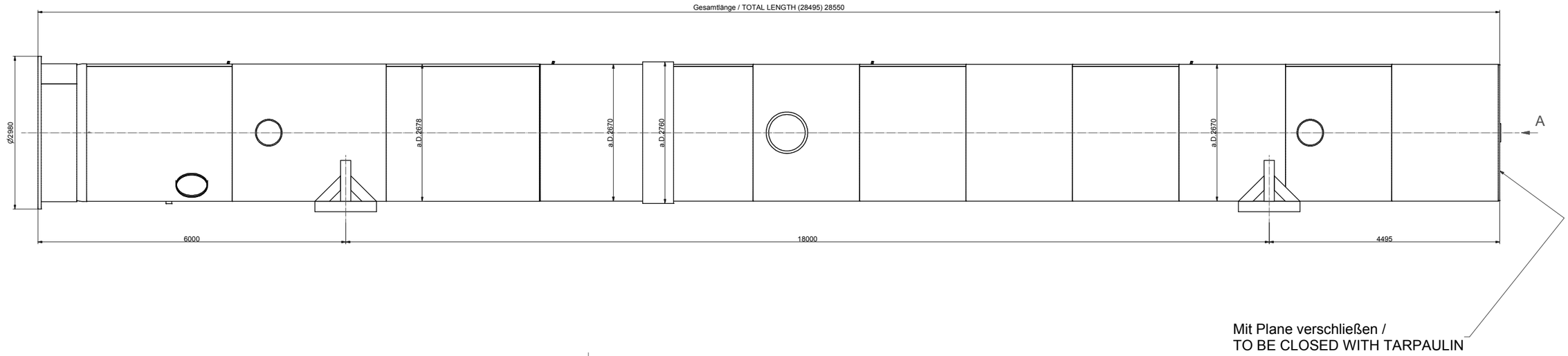

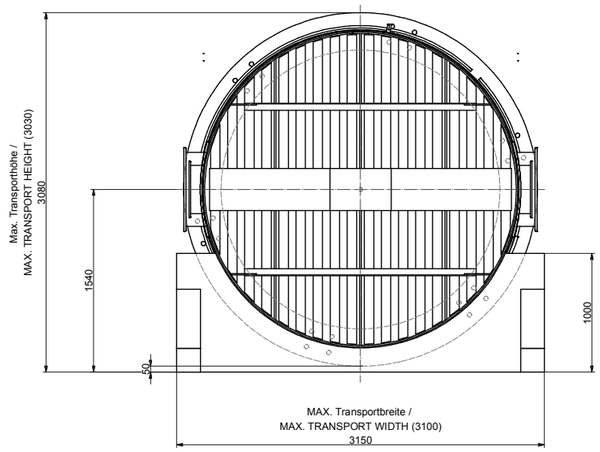

Vorläufig / PRELIMINARY
4111 Teil 1 / PART 1
ca. 21140 kg

Hebemöglichkeiten / LIFTING POSSIBILITIES

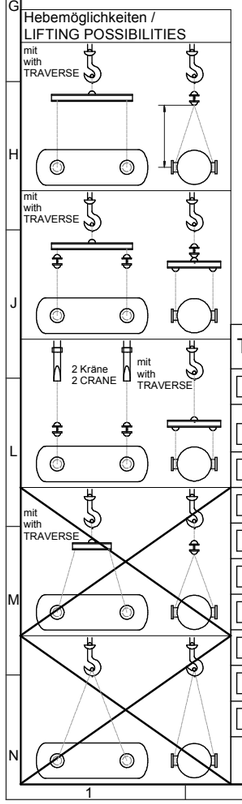

1 kg	= 2.20751 LBS
1 mm	= 0.03937 INCH
1 LBS	= 0.453 kg
1 INCH	= 25.4 mm

Transportanweisungen / INSTRUCTIONS FOR TRANSPORT

- [ ] Das zu befördernde GUT darf nicht durch Anhängen von Fahrzeugträgern belastet werden!
  THE OBJECT TO BE CONVEYED MUST NOT BE BURDERED UNDER ANY CIRCUMSTANCES BY ATTACHING IT TO GRIDERS!
- [ ] Transport und Zwischenlagerung muss für das GUT torsionsfrei und ohne Zusatzbelastung vorgenommen werden Beschleunigungswerte sind Max-Werte
  DURING TRANSPORT AND INTERMEDIATE STORAGE THE OBJECT HAS TO BE FREE OF TORSION AND ADDITIONLOADING DATAS OF ACCELERATION ARE MAXIMUM
- [ ] Das GUT darf nur mit den befestigten Lagersätteln transportiert werden! Zusätzliche Unterbauten verboten!
  THE OBJECT MUST BE TRANSPORTED ONLY WITH THE BEARING BLOCKS ATTACHED TO IT! DON´T USE ADD SUBSTRUCTURE!
- [ ] Beim Auf- oder Umladen sind die festgelegten Anhängepunkte strikt einzuhalten! Drehen des GUT´s nicht erlaubt!
  WHEN LOADING OR RELOADING, THE SPECIFIED POINTS OF SUSPENSION MUST BE STRICTLY OBSERVED! OBJECT DON´T TURN!
- [ ] Das GUT darf nicht überstaut bzw.durch seitlich gestaute KOLLI belastet werden!
  NO ADDITIONAL LOADS MAY BE DEPOSITED ON THE TOP OR SIDE OF THE OBJECT!
- [ ] Filzeinlage an Bändern und Seilen!
  FELT- INLAYS HAVE TO BE USED ON HOOP-IRONS AND ROPES!
- [ ] Im Bereich von Sattelauflagen und unter Filzeinlagen ist mit Korrosionsschutz (Seewasserschutz) zu streichen!
  SADDLE SUPPORT AREAS AND FELT-INLAY AREAS HAVE TO BE PAINTED WITH AN ANTICORROSIVE AGENT (SALTWATER PROOF)!
- [ ] Einlatten mit 30mm dicken Latten mit Abstand untereinander bzw. mit Abstand zum GUT (Hinterlüften)!
  PROTECT WITH 30mm THICK LATHS WITH SPACE BETWEEN LATHS AS WELL AS DISTANCE TO THE OBJECT!
- [ ] Eisenbahntransport ist nicht zulässig!
  RAILWAY TRANSPORT IS NOT PERMISSIBLE!
- [ ] Vorsicht beim Transport wegen Einbauten!
  HANDLE WITH CARE WHILE TRANSPORT BECAUSE OF INTERNALS!

Nur die Bemaßung in der Zeichnung ist ausschlaggebend, da durch Vervielfältigung maßstäbliche Abweichungen möglich sind!
ONLY WRITTEN DIMENSIONS IN THE DRAWING ARE VALID, SINCE DUPLICATIONS MAY PRODUCE SCALE MODIFICATIONS!

Versandgewicht (geschätzt)/
TRANSPORT WEIGHT (ASSESSED):

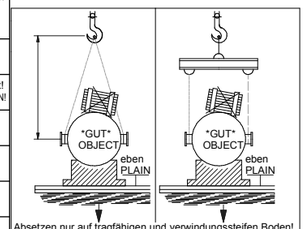

Absetzen nur auf tragfähigen und verwindungssteifen Boden!
(Insbesondere auf Schiff!)
SET DOWN ONLY ON TWISTLESS GROUND, CAPABLE OF CARRYING THE WEIGHT OF THE OBJECT! (ESPECIALLY ON SHIP!)

Sattelabmessungen / SADDLEDIMENSIONS

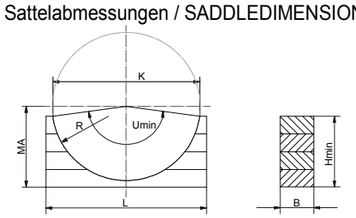

Sattel-bezeichn. SADDLE NO.	Radius R(mm)	Mittenabst. CENTRE DISTANCE MA(mm)	Umschling-ungswinkel SUPPORT-ANGLE Umin(Grad)	Auflage-länge SADDLE-LENGTH L(mm)	Auflage-breite SADDLE-WIDTH B(mm)	Sattel höhe SADDLE-HEIGHT Hmin(mm)	Kontroll-maß REFERENCE DISTANCE K (mm)
A							
B							

Alle Gewichts- und Lastangaben mit Toleranz von +-5%, ohne Lasterhöhungsfaktor /
All LOAD AND WEIGHT INFORMATIONS WITH TOLERANCE +-5%; AND WITHOUT LOAD FACTORS

*) bei Bedarf Holzsattel so umbauen, daß die Säule frei liegt (Bodenunebenheiten)! /
IF NECESSARY: SADDLES HAVE TO BE LEVELED AS HIGH AS COLUMN SHELL DOESN'T CONTACT GROUND (IF GROUND NOT PLANE)!

Rev.-Nr Rev.-no	Freig. Datum Rel. Date	Gez. Drawn	Gepr. Checked	Schweiß-technik Welding eng.	Qual.-Plan. Qual. eng.	Registr. Regist.	Genehm. Approv.	Änd.-Antr.-Nr Rev. rep. no	Anzahl der △ Number of	Bemerkung Remark	Microfilm
01										Erste Ausgabe/First issue	

Abteilung / Department: MFCP — Allgemeintoleranzen / General tolerances

Entst. aus PSP-Element/Zeichn.-Nr/Ident-Nr / Developed from WBS/Draw. no/Ident no

Bearbeitungspaket / Work job package

Kundenauftrags-Nr / Customer order no / PSP-Element / WBS-Element: K-01-1580AXTB-0111

Transportzeichnung / TRANSPORT SKETCH
4101.11.BT1 / 4101.16.BD1

ID 2650 / 3376

LINDE AG
LINDE ENGINEERING DIVISION

Projektbezeichnung/Project description: **TRINEC**

Ident-Nr/Ident no

Dokumenten-Nr/Docu no

Zeichnungs-Nr/Draw. no: **10088072**

Maßstab/Scale | Seite/Page 1 / 2 | Format A1

Die Linde AG behält sich für diese Zeichnung alle Rechte gemäß DIN ISO 16016 vor
Linde AG reserves all rights for this drawing according to DIN ISO 16016

10088072_Transport_4101.11.BT1_ 4101.16.BD1.idw

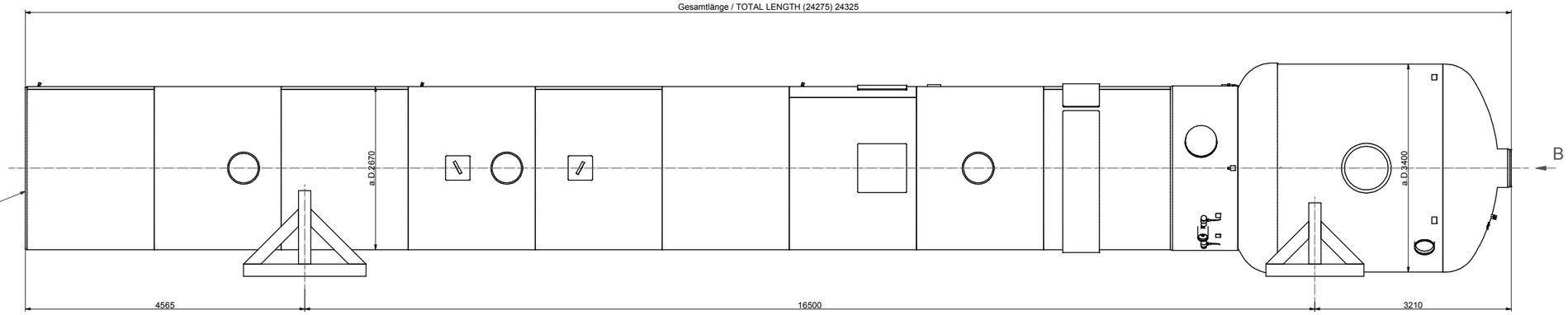

Mit Plane verschließen /
TO BE CLOSED WITH TARPAULIN

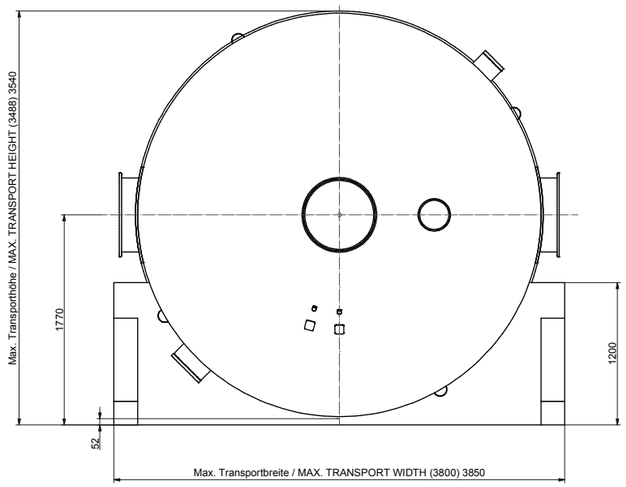

Vorläufig / PRELIMINARY
4111 Teil 2 / Part 2
4116
ca. 20394 kg

Hebemöglichkeiten / LIFTING POSSIBILITIES

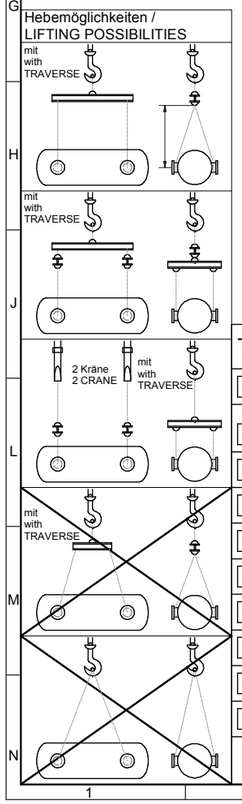

1 kg	= 2.20751 LBS
1 mm	= 0.03937 INCH
1 LBS	= 0.453 kg
1 INCH	= 25.4 mm

Transportanweisungen / INSTRUCTIONS FOR TRANSPORT

- ☐ Das zu befördernde GUT darf nicht durch Anhängen von Fahrzeugträgern belastet werden!
  THE OBJECT TO BE CONVEYED MUST NOT BE BURDERED UNDER ANY CIRCUMSTANCES BY ATTACHING IT TO GRIDERS!
- ☐ Transport und Zwischenlagerung muss für das GUT torsionsfrei und ohne Zusatzbelastung vorgenommen werden Beschleunigungswerte sind Max-Werte
  DURING TRANSPORT AND INTERMEDIATE STORAGE THE OBJECT HAS TO BE FREE OF TORSION AND ADDITIONLOADING DATAS OF ACCELERATION ARE MAXIMUM
- ☐ Das GUT darf nur mit den befestigten Lagersätteln transportiert werden! Zusätzliche Unterbauten verboten!
  THE OBJECT MUST BE TRANSPORTED ONLY WITH THE BEARING BLOCKS ATTACHED TO IT! DON´T USE ADD SUBSTRUCTURE!
- ☐ Beim Auf- oder Umladen sind die festgelegten Anhängepunkte strikt einzuhalten! Drehen des GUT´s nicht erlaubt!
  WHEN LOADING OR RELOADING, THE SPECIFIED POINTS OF SUSPENSION MUST BE STRICTLY OBSERVED! OBJECT DON´T TURN!
- ☐ Das GUT darf nicht überstaut bzw.durch seitlich gestaute KOLLI belastet werden!
  NO ADDITIONAL LOADS MAY BE DEPOSITED ON THE TOP OR SIDE OF THE OBJECT!
- ☐ Filzeinlage an Bändern und Seilen!
  FELT- INLAYS HAVE TO BE USED ON HOOP-IRONS AND ROPES!
- ☐ Im Bereich von Sattelauflagen und unter Filzeinlagen ist mit Korrosionsschutz (Seewasserschutz) zu streichen!
  SADDLE SUPPORT AREAS AND FELT-INLAY AREAS HAVE TO BE PAINTED WITH AN ANTICORROSIVE AGENT (SALTWATER PROOF)!
- ☐ Einlatten mit 30mm dicken Latten mit Abstand untereinander bzw. mit Abstand zum GUT (Hinterlüften)!
  PROTECT WITH 30mm THICK LATHS WITH SPACE BETWEEN LATHS AS WELL AS DISTANCE TO THE OBJECT!
- ☐ Eisenbahntransport ist nicht zulässig!
  RAILWAY TRANSPORT IS NOT PERMISSIBLE!
- ☐ Vorsicht beim Transport wegen Einbauten!
  HANDLE WITH CARE WHILE TRANSPORT BECAUSE OF INTERNALS!

Nur die Bemaßung in der Zeichnung ist ausschlaggebend, da durch Vervielfältigung maßstäbliche Abweichungen möglich sind!
ONLY WRITTEN DIMENSIONS IN THE DRAWING ARE VALID, SINCE DUPLICATIONS MAY PRODUCE SCALE MODIFICATIONS!

Versandgewicht (geschätzt)/
TRANSPORT WEIGHT (ASSESSED):

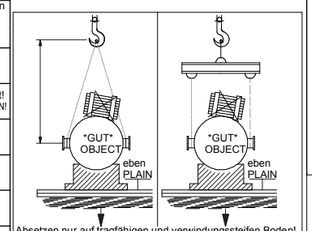

Absetzen nur auf tragfähigen und verwindungssteifen Boden!
(Insbesondere auf Schiff!)
SET DOWN ONLY ON TWISTLESS GROUND, CAPABLE OF CARRYING THE WEIGHT OF THE OBJECT! (ESPECIALLY ON SHIP!)

Sattelabmessungen / SADDLEDIMENSIONS

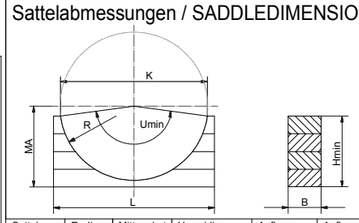

Sattel-bezeichn. SADDLE NO.	Radius R(mm)	Mittenabst. CENTRE DISTANCE MA(mm)	Umschling-ungswinkel SUPPORT-ANGLE Umin(Grad)	Auflage-länge SADDLE-LENGTH L(mm)	Auflage-breite SADDLE-WIDTH B(mm)	Sattel höhe SADDLE-HEIGHT Hmin(mm)	Kontroll-maß REFERENCE DISTANCE K (mm)
A							
B							

Alle Gewichts- und Lastangaben mit Toleranz von +-5%, ohne Lasterhöhungsfaktor /
All LOAD AND WEIGHT INFORMATIONS WITH TOLERANCE +-5%; AND WITHOUT LOAD FACTORS

*) bei Bedarf Holzsattel so umbauen, daß die Säule frei liegt (Bodenunebenheiten)! /
IF NECESSARY: SADDLES HAVE TO BE LEVELED AS HIGH AS COLUMN SHELL DOESN'T CONTACT GROUND (IF GROUND NOT PLANE)!

Rev.-Nr Rev.-no.	Freig. Datum Rel. Date	Gez. Drawn	Gepr. Checked	Schweiß-technik Welding eng.	Qual.-Plan. Qual. eng.	Registr. Regist.	Genehm. Approv.	Änd.-Antr.-Nr Rev. rep. no	Anzahl der △ Number of	Bemerkung Remark	Microfilm
01										Erste Ausgabe/First issue	

Abteilung / Department: MFCP — Allgemeintoleranzen / General tolerances

Entst. aus PSP-Element/Zeichn.-Nr/Ident-Nr
Developed from WBS/Draw. no/Ident no

Bearbeitungspaket / Work job package

Kundenauftrags-Nr / Customer order no / PSP-Element / WBS-Element: K-01-1580AXTB-0111

Transportzeichnung / TRANSPORT SKETCH

4101.11.BT1 / 4101.16.BD1

ID 2650 / 3376

LINDE AG
LINDE ENGINEERING DIVISION

Projektbezeichnung/Project description: **TRINEC**

Ident-Nr/Ident no

Dokumenten-Nr/Docu no

Zeichnungs-Nr/Draw. no: **10088072**

Maßstab/Scale | Seite/Page 2 / 2 | Format A1

Die Linde AG behält sich für diese Zeichnung alle Rechte gemäß DIN ISO 16016 vor
Linde AG reserves all rights for this drawing according to DIN ISO 16016